Žst. Hrádek

přejezd P2816
žkm 19,898

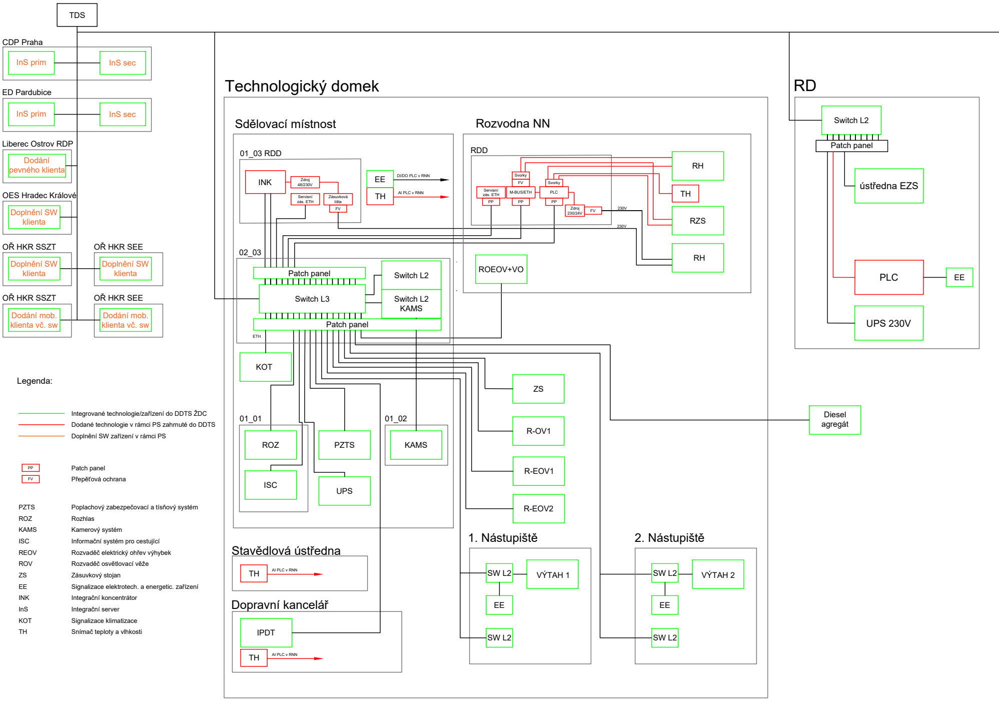

TDS
CDP Praha
InS prim
InS sec
ED Pardubice
InS prim
InS sec
Liberec Ostrov RDP
Dodání pevného klienta
OES Hradec Králové
Doplnění SW klienta
OŘ HKR SSZT
Doplnění SW klienta
OŘ HKR SEE
Doplnění SW klienta
OŘ HKR SSZT
Dodání mob. klienta vč. sw
OŘ HKR SEE
Dodání mob. klienta vč. sw
Technologický domek
Sdělovací místnost
01_03 RDD
INK
Zdroj 48/230V
Servisní zás. ETH
Zásuvková lišta
FV
EE
DI/DO PLC v RNN
TH
AI PLC v RNN
02_03
Patch panel
Switch L2
Switch L3
Switch L2 KAMS
Patch panel
ETH
KOT
01_01
ROZ
ISC
PZTS
UPS
01_02
KAMS
Rozvodna NN
RDD
Svorky
FV
Servisní zás. ETH
M-BUS/ETH
PP
PP
Svorky
PLC
PP
Zdroj 230/24V
FV
230V
230V
RH
TH
RZS
RH
ROEOV+VO
ZS
R-OV1
R-EOV1
R-EOV2
Stavědlová ústředna
TH
AI PLC v RNN
Dopravní kancelář
IPDT
TH
AI PLC v RNN
1. Nástupiště
SW L2
VÝTAH 1
EE
SW L2
2. Nástupiště
SW L2
VÝTAH 2
EE
SW L2
RD
Switch L2
Patch panel
ústředna EZS
PLC
EE
UPS 230V
Diesel agregát

Legenda:

🟩	Integrované technologie/zařízení do DDTS ŽDC
🟥	Dodané technologie v rámci PS zahrnuté do DDTS
🟧	Doplnění SW zařízení v rámci PS
PP	Patch panel
FV	Přepěťová ochrana
PZTS	Poplachový zabezpečovací a tísňový systém
ROZ	Rozhlas
KAMS	Kamerový systém
ISC	Informační systém pro cestující
REOV	Rozvaděč elektrický ohřev výhybek
ROV	Rozvaděč osvětlovací věže
ZS	Zásuvkový stojan
EE	Signalizace elektrotech. a energetic. zařízení
INK	Integrační koncentrátor
InS	Integrační server
KOT	Signalizace klimatizace
TH	Snímač teploty a vlhkosti

Zast. Chotyně
žkm 17,529

přejezd P2815
žkm 15,154

Zast. Bílý Kostel
přejezd P2814
žkm 13,153

Žst. Chrastava

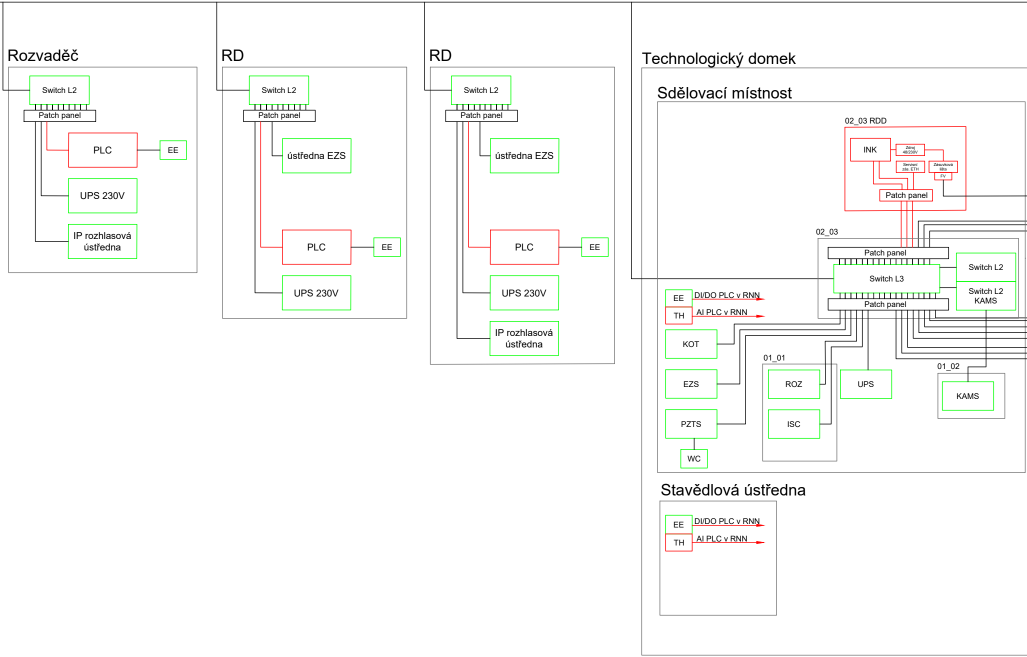
Rozvaděč
Switch L2
Patch panel
PLC
EE
UPS 230V
IP rozhlasová ústředna
RD
Switch L2
Patch panel
ústředna EZS
PLC
EE
UPS 230V
RD
Switch L2
Patch panel
ústředna EZS
PLC
EE
UPS 230V
IP rozhlasová ústředna
Technologický domek
Sdělovací místnost
02_03 RDD
INK
Zdroj 48/230V
Servisní zás. ETH
Zásuvková lišta
FV
Patch panel
02_03
Patch panel
Switch L3
Patch panel
Switch L2
Switch L2 KAMS
EE
DI/DO PLC v RNN
TH
AI PLC v RNN
KOT
EZS
PZTS
WC
01_01
ROZ
ISC
UPS
01_02
KAMS
Stavědlová ústředna
EE
DI/DO PLC v RNN
TH
AI PLC v RNN

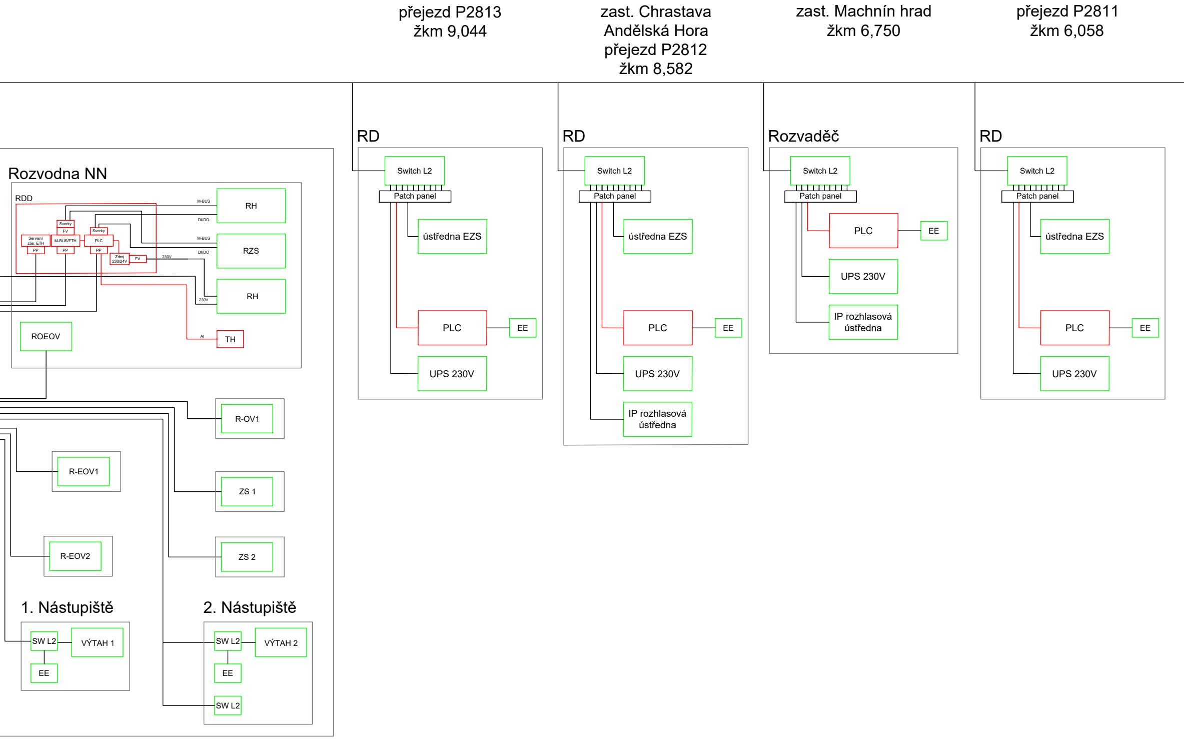
přejezd P2813
žkm 9,044
zast. Chrastava
Andělská Hora
přejezd P2812
žkm 8,582
zast. Machnín hrad
žkm 6,750
přejezd P2811
žkm 6,058
Rozvodna NN
RDD
Svorky
FV
Servisní zás. ETH
M-BUS/ETH
PLC
Svorky
PP
PP
PP
Zdroj 230/24V
FV
230V
M-BUS
DI/DO
M-BUS
DI/DO
230V
AI
RH
RZS
RH
TH
ROEOV
R-OV1
R-EOV1
ZS 1
R-EOV2
ZS 2
1. Nástupiště
SW L2
VÝTAH 1
EE
2. Nástupiště
SW L2
VÝTAH 2
EE
SW L2
RD
Switch L2
Patch panel
ústředna EZS
PLC
EE
UPS 230V
RD
Switch L2
Patch panel
ústředna EZS
PLC
EE
UPS 230V
IP rozhlasová ústředna
Rozvaděč
Switch L2
Patch panel
PLC
EE
UPS 230V
IP rozhlasová ústředna
RD
Switch L2
Patch panel
ústředna EZS
PLC
EE
UPS 230V

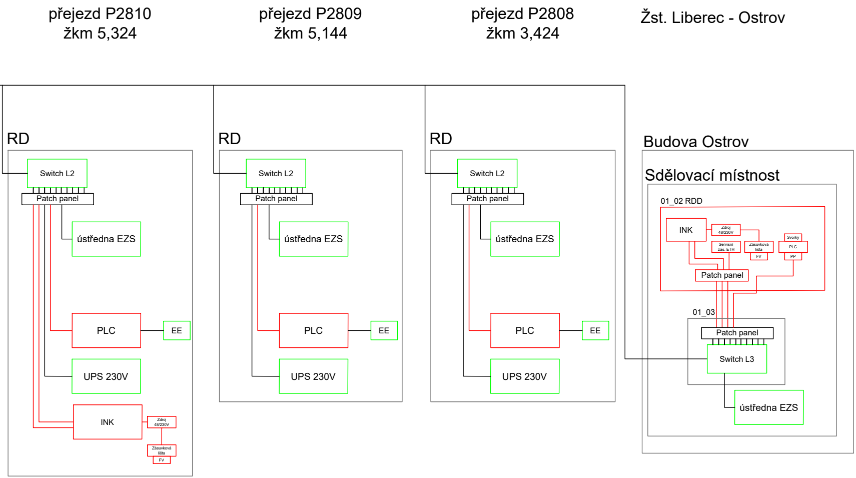
přejezd P2810
žkm 5,324
přejezd P2809
žkm 5,144
přejezd P2808
žkm 3,424
Žst. Liberec - Ostrov
RD
Switch L2
Patch panel
ústředna EZS
PLC
EE
UPS 230V
INK
Zdroj 48/230V
Zásuvková lišta
FV
RD
Switch L2
Patch panel
ústředna EZS
PLC
EE
UPS 230V
RD
Switch L2
Patch panel
ústředna EZS
PLC
EE
UPS 230V
Budova Ostrov
Sdělovací místnost
01_02 RDD
INK
Zdroj 48/230V
Servisní zás. ETH
Zásuvková lišta
FV
Svorky
PLC
PP
Patch panel
01_03
Patch panel
Switch L3
ústředna EZS

Revize:	Datum:
000	25.05.2022

Stavebník/investor:
Adresa:
Zástupce investora:
Adresa:

Zhotovitel stavby:
Adresa:
Kontakt:

Zhotovitel objektu:
Adresa:
Kontakt:

Hlavní projektant (HIP):
Ing. Vladislav Šefl

Název stavby/akce:

Název části:
Název objektu:

Název přílohy:
Název dílčí části přílohy:
Kraj:
Liberecký
Dokumentace:
Stupeň dokumentace:
PDPS

S-kód:

S	6	3	1	5	0	0	6	8	8

Prostor pro další informace

Podpis: Datum:

Popis:	Kontroloval:
Definitivní odevzdání dokumentace	Oskar Rozbořil

Správa železnic, státní organizace Dlážděná 1003/7, 110 00 Praha 1 Stavební správa západ Sokolovská 1995/278, 190 00 Praha 9	SPRÁVA ŽELEZNIC
AFSAG Hrádek, Chrastava Magistrů 1275/13, 140 00 Praha 4 T: +420 725 634 107 E: vladislav.sefl@afry.com	SAGASTA AFRY
AFRY CZ s.r.o Magistrů 1275/13, 140 00 Praha 4 T: +420 725 634 107 E: vladislav.sefl@afry.com	AFRY

Specialista:	Odpovědný projektant:	Zpracovatel přílohy:
Oskar Rozbořil	Ing. Tomáš Toma	Bc. Lukáš Baťa

Rekonstrukce ŽST Chrastava		S-kód: **S631500688**
		Zakázka: **2020/0075**
Železniční sdělovací zařízení		Označení části: **D.1.2**
DDTS - úprava dispečeského pracoviště Pardubice		Číslo objektu/komplexu: PS 10-02-91
Blokové schéma systému DDTS		Číslo přílohy: **2. 211**
Katastrální území: Dolní Chrastava [653829]	TUDU: 0941 C1	Paré:
Datum zpracování: 25.05.2022	Formáty: 8x A4	Měřítko: -

Stupeň dokumentace:	Část:	Objekt:	Podobjekt:	Příloha:
_ P D P S	_ D 1 2 X X	_ P S 1 0 0 2 9 1	_ X X	_ 2 _ 2 1 1 _ 0 0 0